SAMPO

LM-15XG1

LM-17SX1

TINSC1923D1----

—— 感謝您購買了聲寶牌液晶顯示器 ——

- 請妥善保管使用說明書及保證書,萬一在使用中產生疑問或發生問題時,它也許能給您提供一些幫助。
- 生產機號在品質數量管理上是很重要的,請確認顯示器上的生產機號與保證書上的生產機號是否一致。

——— 為了安全起見請特別注意下列之各事項 ———

◎ 緊急處理方法:

若有異常發生時,請拔掉電源插頭,並與服務中心連絡。
- 若是發生有影無聲,發出怪聲或怪味等的故障情形下,仍繼續使用顯示器的話,是有危險性的。請立即拔掉電源插頭,連絡服務中心修理。

- 勿自行拆下顯示器的後蓋,因為內部有高壓電,若觸及則有觸電的危險。內部的檢查及調整請委託給服務人員處理。

——— 當您使用顯示器時,為了您及府上的安全,請 ———

- 勿將電源插頭插於多重插座上。
- 勿將後蓋的通風孔蓋住或置放障礙物,並請將顯示器置放於通風良好之處。
- 清潔時,請不要忘了拔下電源插頭。
- 使用電源電壓為外接 DC12V (4A 以上)之電源供應器 AC I/P 110V / 60Hz。

注意事項

●顯示器在使用中遇到較強的外來幹擾(過多的靜電,或由於打雷使電源電壓異常等等)而出現誤操作時,可能會發生不能接受操作指令的情況。在這種情況下,請關閉電源開關,大約過了 15 秒鐘之後,重新再進行操作。

為了保障您的權益,如果有任何疑問請撥 :

“顧客諮詢專線” TEL : (0800) 005438

目　　錄

		頁數
1	目錄…………………………………………………………………………	2
2	警告標語及注意事項說明……………………………………………………	3
3	安全使用說明………………………………………………………………	4
4	液晶顯示器規格(SPECIFICATIONS)………………………………………	5
5	液晶顯示器與視訊卡﹝選購﹞訊號線之連接…………………………………	7
6	液晶顯示器前面板按鍵功能說明……………………………………………	8
7	遙控器功能鍵面板……………………………………………………………..	9
8	遙控器功能鍵使用說明………………………………………………………..	10
9	顯示器安裝說明……………………………………………………………	14
10	調整設定及使用說明…………………………………………………………	15
11	故障檢修………………………………………………………………………..	20
12	壁掛安裝方法(安裝架另購)…………………………………………………	21
13	電視頻道表………………………………………………………………………..	23

警告標語及注意事項說明

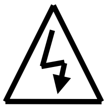

小心注意

電擊危險
請勿打開後蓋

警告:

1. 為避免火災或電擊危險,請勿將本機置於潮濕或水氣多的地方。
2. 機殼內部有危險電壓存在,請勿自行打開外殼,若須維修請找合格技師處理。

注意:

1. 請勿將本機器置於高溫、潮濕或多灰塵以及陽光直接照射的地方。
2. 請將本機器置於通風良好的地方,機器本身之通風孔請勿阻塞。
3. 避免幹擾請勿自行修理或更換零件。
4. 長時間不使用此機器時,請將電源線拔掉。
5. 當畫面出現異常狀況,請立即拔下電源線並檢查確認輸入電壓是否正確,然後再重新插上電源線。
6. 遙控器若長時間不使用,請將內部電池取下,以防止電池漏液,而損壞遙控器。使用時,請勿長時間壓住按鍵,以免電池過度消耗。
7. 請勿長時間(30 分鐘以上)顯示固定的畫面,以免顯示器產生殘留影像。
8. 安裝時避免反射光源 ，螢幕面通常與光源成 90° 可以將反射光源減至最低。
9. 安裝位置以觀賞者平視時 ，目光不高於螢幕上緣為佳。

安全使用說明

使用本機器前請詳細閱讀本說明書.

1. 詳讀此說明書 ，並妥善保存此說明書..
2. 請依照機器本身所標示之說明操作此機器.
3. 顯示螢幕為塑膠玻璃材質,故螢幕表面若受撞擊,或被刮時會損傷顯示螢幕 .
4. 清潔機器時請將電源線拔掉,請用軟布沾水擦拭,勿用甲苯, 甲烷, 乙醇, 丙酮, 醋酸 或 氯化物 因為這些物質會損傷顯示螢幕 .
5. 請勿將本機器置於靠近水源處.
6. 請將機器放置平穩的平面上,以避免掉落而發生危險.
7. 機器外殼上的通風孔,是提供本機散熱用,請勿將本機器置放床、沙發、地毯上以避免阻礙通風孔之散熱功能.
8. 請使用機器上標示之電源電壓,若不清楚為避免誤用而發生危險,請向經銷商查詢.
9. 本機器使用 DC 12V,電流至少為 4A 的電源供應器, 此與安全有關裝置,請務必使用附屬之電源附件,請勿自行更換,若需要更換,請找技術人員更換以確保安全.
10. 電源線上請勿放置任何物品,亦避免被人踐踏到.
11. 若有其他產品與本機器共用電源或電源線時,請確保電流在可使用範圍內並注意電源插座上之總電流不要超過 15A.
12. 機器故障時請找合格之技術人員維修而勿自行打開外殼修理.
13. 發生下列情形時請拔掉電源線,並通知合格之技術人員.
    - A. 電源線或電源插頭損壞.
    - B. 有液體傾倒入機器內.
    - C. 機器置於水中或雨中.
    - D. 機器各功能無法依說明書操作.
    - E. 機器曾掉落或外殼受損.
    - F. 機器的功能有明顯改變時.

液晶顯示器規格 (SPECIFICATIONS)

<table>
<tr><th>No</th><th>液晶顯示器</th><th>型號</th><th>LM-15XG1</th><th>LM-17SX1</th></tr>
<tr><td>1</td><td>顯示板</td><td>大小尺寸
顯示尺寸
類型
畫素
Pixel pitch
亮度 Brightness
對比 Contrast Ratio
Response Time
視角</td><td>15” Diagonal
304.12mm(H) X 228.09mm
TFT type, Anti-glare, Hard coating
1024(H) X 768 (V)
0.297mm(H) X 0.297mm(V)
500cd/m^2 (typical)
400:1(typical)
16ms (typical)
水平:±70°垂直:±60°</td><td>17” Diagonal
337.92mm(H) X 270.33mm
TFT type, Anti-glare, Hard coating
1280(H) X 1024 (V)
0.264mm(H) X 0.264mm(V)
380cd/m^2 (typical)
450:1(typical)
16ms (typical)
水平:±70°垂直:±70°</td></tr>
<tr><td rowspan="2">2</td><td rowspan="2">TV, Video</td><td>Color system
Sound system
Video format</td><td colspan="2">NTSC
M/N
CVBS,S-VIDEO</td></tr>
<tr><td>頻道</td><td colspan="2">VHF low CH 2~CH B (55.25~127.25MHZ)
VHF high CH C~CH W+11 (133.25~361.25MHZ)
UHF CH W+12~CH 69 (367.25~801.25MHZ)
CATV (A-5~A-1, A~I, J~W, W+1~W+84)</td></tr>
<tr><td rowspan="2">3</td><td>視訊卡(選購)
輸出，輸入 端子</td><td>天線輸入
色差影像輸入
色差聲音輸入
S-VHS 影像輸入
S-VHS 聲音輸入
AV 影像輸入
AV 聲音輸入</td><td colspan="2">F Type X 1
RCA Jack X 3
RCA Jack X 2
S 端子 X 1
RCA Jack X 2
RCA Jack X 1
RCA Jack X 2</td></tr>
<tr><td>RGB
影音輸出,輸入端子</td><td>RGB 影像輸入
RGB 聲音輸入
RGB 影像輸出
聲音輸出</td><td colspan="2">D-sub 15 pin Female X 1
3.5mm Stereo phone Jack X 1
D-sub 15 pin Female X 1
3.5mm Stereo phone Jack X 1</td></tr>
<tr><td>4</td><td>電源</td><td>輸入
輸出</td><td colspan="2">AC I/P 100~240Vrms (50~60 Hz)
DC O/P 12V/4A min Adapter</td></tr>
<tr><td>5</td><td>消耗功率</td><td>使用時
待機</td><td>≦50W
≦5W</td><td>≦60W
≦5W</td></tr>
<tr><td>6</td><td>外型尺寸
(W X H X D)mm</td><td>不含腳座
含腳座</td><td>434mm X409 mmX 74 mm
434mm X443 mmX179 mm</td><td>434mm X409 mmX 74 mm
434mm X443 mmX179 mm</td></tr>
<tr><td>7</td><td>重量</td><td>淨重(含腳座)
腳座
毛重(含腳座)</td><td>6.50Kg
0.92Kg
9.10Kg</td><td>7.50Kg
0.92Kg
9.90Kg</td></tr>
<tr><td>8</td><td>環境溫度</td><td>操作溫度
操作濕度
儲存溫度
儲存濕度</td><td colspan="2">10°C~40°C
20% ~70%
-10°C~60°C
20%~70%</td></tr>
<tr><td rowspan="2">9</td><td rowspan="2">附件</td><td>說明書
RGB 訊號線
視訊卡(選購)
電源供應器
電源線</td><td colspan="2">中文說明書(TINSC1933-1- - - -) X1
1.8M Cable X1
視訊卡組件 X1
12V/4A Min Adapter X1
AC POWER CORD X1</td></tr>
<tr><td>遙控器
電池</td><td colspan="2">RC-247
AAA(4)X2</td></tr>
</table>

液晶顯示器規格 (SPECIFICATIONS)

顯示器功能部份:

10	RGB 輸入訊號	型式 極性 訊號強度 頻率	TTL Positive or Negative RGB:0.7Vp-p@75Ω H-sync:30~65KHz V-sync:50~75Hz	TTL Positive or Negative RGB:0.7Vp-p@75Ω H-sync:30~80KHz V-sync:50~75Hz

VESA Modes

11			Horizontal	Vertical	
	Mode	Resolution	Nominal Frequency +/-0.5 KHz	Nominal Frequency +/-1 Hz	Nominal pixel Clock (M Hz)
	VGA	720Ｘ 400@ 70Hz	31.469	70.087	28.322
		640Ｘ 480@ 60Hz	31.469	59.940	25.175
		640Ｘ 480@ 72Hz	37.861	72.809	31.500
		640Ｘ 480@ 75Hz	37.500	75.000	31.500
	SVGA	800Ｘ 600@ 56Hz	35.156	56.250	36.000
		800Ｘ 600@ 60Hz	37.879	60.317	40.000
		800Ｘ 600@ 72Hz	48.077	72.188	50.000
		800Ｘ 600@ 75Hz	46.875	75.000	49.500
	XGA	1024Ｘ 768@ 60Hz	48.363	60.004	65.000
		1024Ｘ 768@ 70Hz	56.467	70.069	75.000
		1024Ｘ 768@ 75Hz	60.023	75.029	78.750
	SXGA	1152Ｘ 864@ 75Hz	67.500	75.000	108.000
		1280Ｘ 960@ 60Hz	60.000	60.000	108.000
		1280Ｘ 1024@ 60Hz	63.981	60.020	108.000
		1280Ｘ 1024@ 75Hz	79.976	75.025	135.000
	Macintosh	640Ｘ 480@ 67Hz	35.000	66.667	30.240
		832Ｘ 624@ 75Hz	49.725	74.551	57.283
	HDTV Modes compatible				
	480p	720Ｘ 480@ 60Hz	31.500	60.000	
	720p	1280Ｘ 720@ 60Hz	45.000	60.000	74.250
	1080i	1920Ｘ 1080@ 60Hz	33.750	60.000	74.250

Remark：Compatible

	VGA	640Ｘ 350@ 70Hz	31.500	70.000	25.175

*注意：15”機種最高 Resolution（解析度），僅能提供 XGA model(1024Ｘ 768@ 75Hz)

液晶顯示器與視訊卡﹝選購﹞訊號線之連接

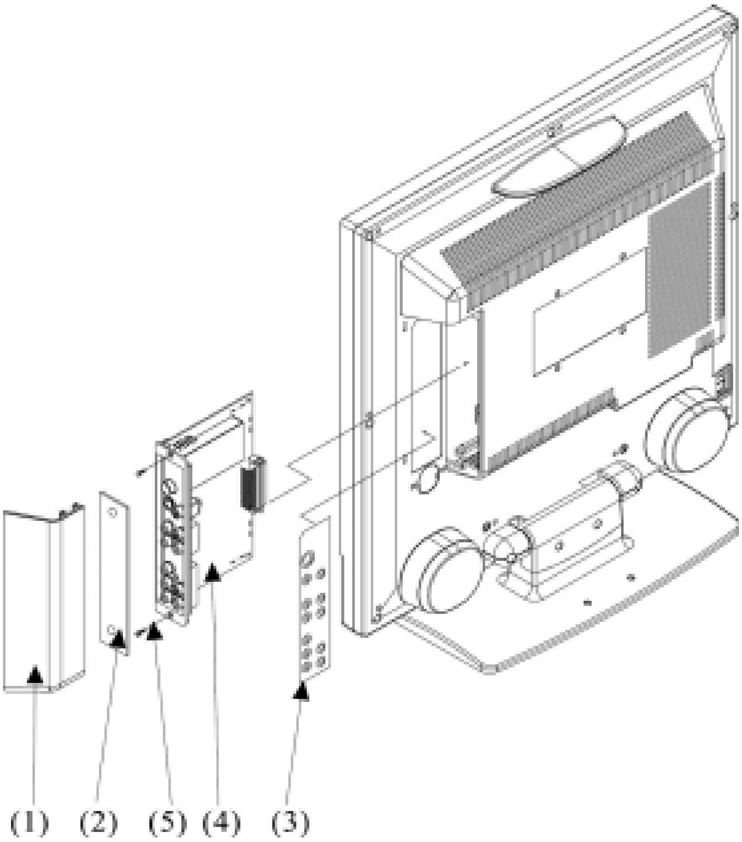

液晶顯示器視訊卡(選購)安裝步驟:

1. 拆下(1)遮蓋,並以十字起子鬆開螺絲拆下(2)視訊卡遮蓋.
2. 再將(3)視訊卡標示片貼上.
3. 接著將(4)視訊卡插入視訊卡插槽, 確認已妥善插入插槽後即可以(5)螺絲固定.

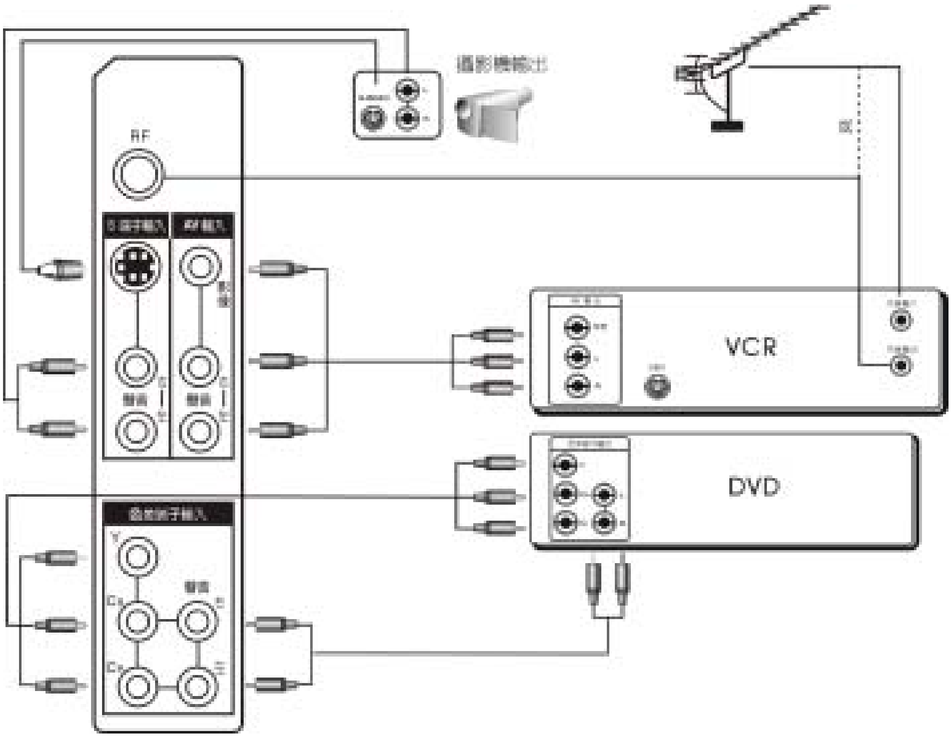

附註：液晶顯示器只能接收電腦 RGB 訊號，若選購視訊卡與液晶顯示器結合，有 TV Tuner 才能收看電視節目。

液晶顯示器前面板及控制鍵功能說明

前面板

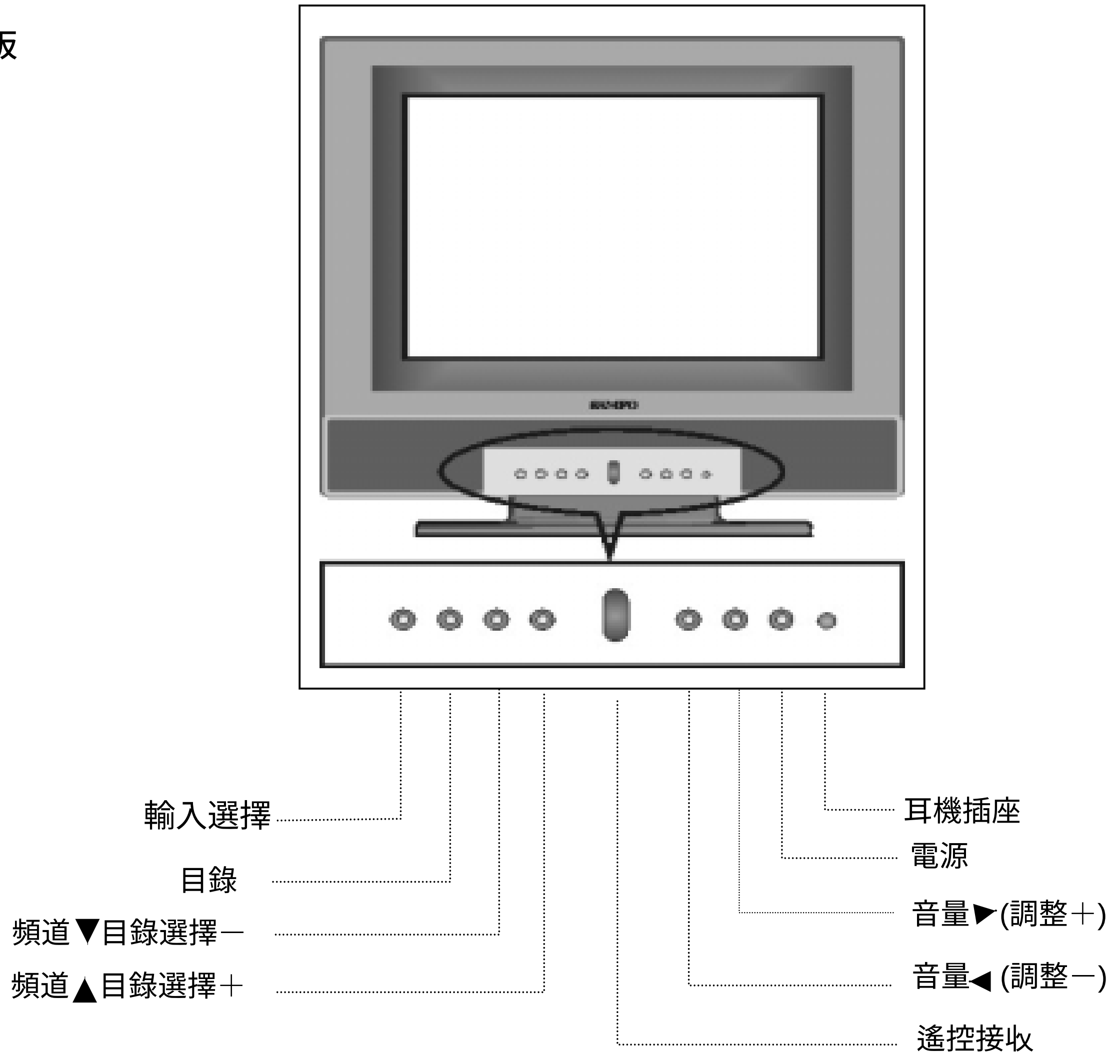

1. **電源：** 可以開、關多媒體顯示器。當電源打開時，綠色指示燈會亮，再按一次此鍵則電源關掉，此時綠色指示燈熄滅，黃色的(STAND BY)待機指示燈亮。

2. **頻道：** 可選擇多媒體顯示器之接收頻道。按選台▲ 以增加頻道，按選台▼以減少頻道。 在目錄功能時以▲　▼ 鍵做選擇待調整之項目之用。被選到之功能則螢幕上功能標示會變綠色。

3. **音量：** 可改變多媒體顯示器音量（VOLUME）之大小聲。
   1. 按住音量▶以增加音量，按住音量◀ 以減少音量。
   2. 當目錄出現在螢幕上時，前面板之音量◀ ▶ 鍵，當作調整之功能使用。

4. **目錄：** 按目錄鍵時，螢幕上出現此機器之各功能項目與設定值。

5. **輸入選擇：** 按此鍵以選擇顯示之模式，連續按此鍵時，螢幕上會依序出現。

→TV → AV → S-VIDEO → YC_BC_R → RGB ↩

遙控器功能鍵面板

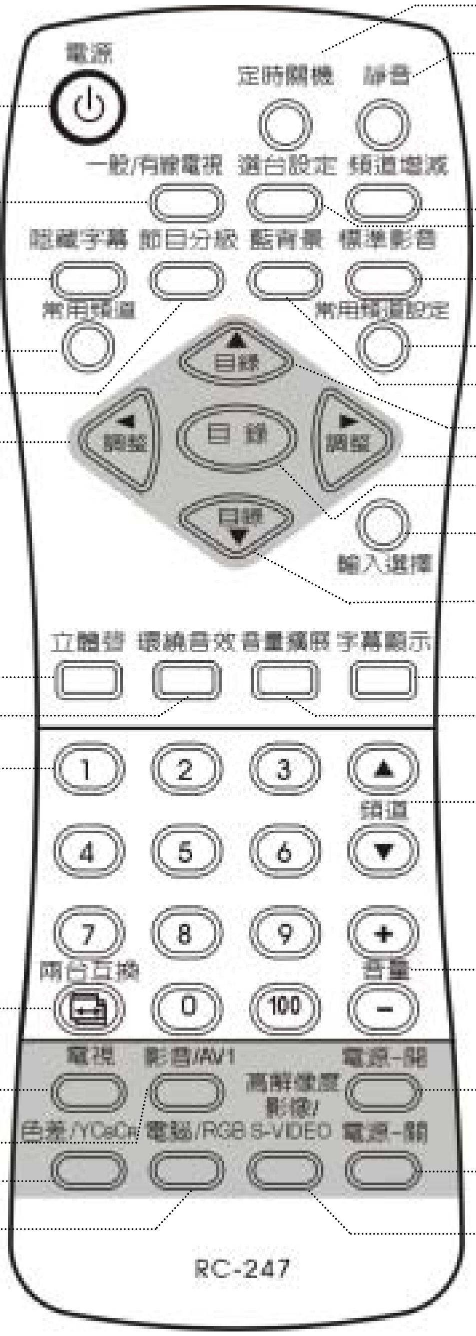
定時關機（第 11 頁）
靜音（第 10 頁）
電源（第 10 頁）
一般／有線電視（第 10 頁）
頻道增減（第 10 頁）
選台設定（第 10 頁）
隱藏字幕（第 11 頁）
標準影音（第 11 頁）
常用頻道（第 11 頁）
常用頻道設定（第 11 頁）
節目分級（第 12 頁）
藍背景（第 11 頁）
目錄選擇 + 鍵（第 11 頁）
調整 - 鍵（第 11 頁）
調整 + 鍵（第 11 頁）
目錄（第 11 頁）
輸入選擇（第 11 頁）
目錄選擇 - 鍵（第 11 頁）
立體聲（第 10 頁）
字幕顯示（第 10 頁）
環繞音效（第 10 頁）
音量擴展（第 10 頁）
0~9,100 鍵（第 10 頁）
頻道（第 10 頁）
音量+/-鍵（第 10 頁）
兩台互換（第 10 頁）
電視（第 11 頁）
電源-開（第 11 頁）
影音（第 11 頁）
電源-關（第 11 頁）
色差（第 11 頁）
高解像度影像（第 11 頁）
電腦（第 11 頁）
RC-247

遙控器功能鍵使用說明

1.電源（**POWER**）： 可以開、關多媒體顯示器。當電源打開時，綠色指示燈會亮，再按一次此鍵則電源關掉，此時綠色指示燈熄滅，黃色的(STAND BY)待機指示燈亮。

2.立體雙語（**MTS**）：
1. 可以選擇多媒體顯示器之立體聲或副語之模式（僅 TV 模式下有此功能）
2. 選擇模式： 立體聲 (STEREO) → 一般 (MONO) → 副語 (SAP) →（回到立體聲）

3.靜音（**MUTE**）： 可以暫時消去多媒體顯示器的聲音。
按下此鍵後，聲音會立即消失，欲執行靜音狀態時螢幕右上角出現“ 靜音 ”字樣，再按一次此鍵則恢復原來之音量。

4.數字鍵： 按數字鍵來選擇想要的頻道。

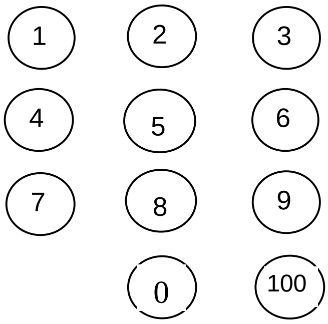

A. 一般電視模式：
1. 按下 2 個數字鍵去選擇 CH2 到 CH69（例如按“ 0 ”及“ 7 ”鍵去選擇 CH7）。
2. 按下一個數字鍵例如“ 7 ”或“ 8 ”則可選擇到 CH7 或 CH8。

B. 有線電視模式：
1. 按下 2 個數字鍵去選擇 CH1 到 CH99（例如按“ 0 ”及“ 7 ”鍵去選擇 CH7）。
2. 如欲要選擇 CH100 到 CH125，首先要按“ 100 ”再按所需要之十進位元數（例如 CH100 則先按“ 100 ”及“ 0 ”，“ 0 ”，而 CH125 則先按“ 100 ”再按“ 2 ”及“ 5 ”即可。

5.頻道（**CH**）：

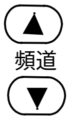

可選擇多媒體顯示器之接收頻道。
按選台▲以增加頻道，按選台▼以減少頻道。

6.音量（**VOL**）：

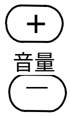

可改變多媒體顯示器音量（VOLUME）之大小聲。

按住音量+以增加音量，按住音量-以減少音量。

註：當操作視窗出現在螢幕上時，前面板之音量鍵，當作調整◀ ／▶ 之功能使用。

7.兩台互換（**QV**）： 按此鍵快速回復到先前所收視的頻道。

8.音量擴展（**LOUDNESS**）： 按下此鍵以選擇音量擴展 ON 或 OFF，按此鍵時螢幕會依序出現“ 音量擴展 開 ”，“ 音量擴展 關 ”字樣，以顯示所選擇的狀況。

9.環繞音效（**SURROUND**）： 按下此鍵可使輸入單音訊號變成模擬立體音效輸出，亦可使輸入立體訊號變成模擬環繞音效輸出。

10.選台設定（**FULL SEARCH**）： 可以用來設定無線或有線電視之所有頻道。
按“ 選台設定 ”按鍵時，畫面會自動將所有記憶之頻道以 0.5 秒的間隔，從頭到尾顯示一次，最後停留在開始“ 選台設定 ”的頻道。
★(有線電視的 IRC/HRC 為國外專用，國內請使用 STD)

11.頻道增減（**CH ADD／SKIP**）： 可用以增加某一電視頻道與刪除不要之電視頻道。

12.字幕顯示（**DISPLAY**）： 可以顯示目前設定狀態。

13.一般／有線電視（**AIR／CABLE**）： 可以切換所收看的電視節目為一般電視或有線電視模式。

註:一般電視可接收之頻道由“ 2 ”至“ 69 ”，而有線電視可接收頻道由“ 1 ”至“ 125 ”

遙控器功能鍵使用說明

14.**藍背景（BLUE BACK）**：
用以控制在無信號之狀態是否為藍背景。

15.**標準影音（RECALL）**：
按下此鍵使螢幕上之顯示恢復到工廠設定值。

16.**輸入選擇（INPUT）**：
按此鍵以選擇顯示之模式，連續按此鍵時，螢幕上會依序出現。

→ TV → AV → S -VIDEO → YC_BC_R → RGB →（回到 TV）

17.**定時關機（SLEEP）**：
當您欲設定關機時間時，連續按下此鍵可任意設定由 10→20→30→45→60 分鐘的自動關機之時間。按目錄鍵，畫面選單會消失，即完成定時關機設定。

18.常用頻道設定 **（FAV SET）**：
其功能為可記憶經常觀賞之電台， (在遙控器上操作)先選到待記憶之頻道按下此鍵，再按下左右調整鍵以選定為 1、2、3、4 四組之一，再按一次常用頻道設定鍵即完成記憶。

19.常用頻道 **（FAV SET）**：
其功能為呼叫出已經記憶之電台，共有 1、2、3、4 四組循環出現。

20.**電視 (TV)**：
按此鍵可以直接選擇 **電視**（TV） 輸入。

21.**影音 (AV1)**：
按此鍵可以直接選擇 **影音** (AV1) 輸入。

22.**色差 (YC_BC_R)**：
按此鍵可以直接選擇 **色差** (YC_BC_R) 輸入。

23.**電腦 (RGB)**：
按此鍵可以直接選擇 **電腦** (RGB) **解像度影像**。

24.**高解析度影像 (S-VIDEO)**：
按此鍵可以直接選擇**高解像度影像** (S-VIDEO) 輸入。

25.**開電源 (POWER ON):**
按此鍵可以直接打開 **電源** (POWER ON) 。

26.**關電源 (POWER OFF):**
按此鍵可以直接關閉 **電源** (POWER OFF) 。

27.**目錄（MENU）**：
按目錄鍵時，螢幕上出現此機器之各功能項目與設定值。

目錄 ▲ ▼
按目錄 ▲ ▼可以選擇待調整之項目。

28.**調整（ADJ.）**：

調整◄ ►
按調整►或調整◄以改變各功能之設定值，當螢幕顯示表出現在螢幕上時，用目錄◄ ►鍵選擇欲改變之功能，等到設定值的功能標示變為黃色時，再利用此調整►或調整◄至你所欲設定之值，按調整 ►為增加設定值，按調整◄為減少設定值。螢幕顯示之功能表詳見下一頁。

29.**隱藏字幕**：
按此鍵選擇隱藏字幕功能開或關，按此鍵螢幕會依序出現如下・(國內電視台無此項功能播放)

→ CCD OFF → CC1 → CC2 → CC3 → CC4 →
TEXT4 ← TEXT3 ← TEXT2 ← TEXT1 ←（TEXT4 回到 CCD OFF）

CCD OFF：開關隱藏字幕功能
CC1、CC2、CC3、CC4：螢幕顯示節目之對白或聲音
TEXT1、TEXT2、TEXT3、TEXT4：全螢幕或半螢幕顯示資訊或網路目前狀況
註：國內電視台無此項功能,平時請選擇於 CCD OFF 位置

30.節目分級(目前國內電視台尚無此項功能播送)

此功能避免小孩觀賞到色情或暴力之不適合節目.

1. 按此鍵進入 Parental Guide 的設定.
2. 按數目鍵 8,4,8,4,100 之內定密碼.
3. 用目錄鍵選擇 Parental Guide 為 ON 或 OFF.
4. 按調整鍵◄ ► 進入 Parent Guide 的分級目錄.(Fig2)
5. 用選擇鍵▲▼ 選擇等級,被選到的會變成紫色,再用 MENU 鍵設定為”U”打開或”B”鎖住.
6. 按調整◄ ► 鍵再進入 MPAA 分級設定.(Fig3)
7. 用選擇鍵 ▲▼ 鍵選擇等級,被選到的會變成紫色,再用 MENU 鍵設定為”U”打開或”B”鎖住.
8. 按調整◄ ► 鍵設定 5 位數之新密碼或保留原密碼,新密碼設定完成後,螢幕上出現” Parental Guide ACCOMPLISHED”5 秒鐘.(Fig4)

註:1. 若忘記密碼時,請輸入內定密碼 8,4,8,4,100.

2. 被鎖定的頻道螢幕上會出現

“ Blocked, Parental Guide, TV-XXX”或

“ Blocked, MAPAA Rating, XXX”.(Fig5)

Figure1.

Parental Guide

ON/OFF

Menu: Set ◄► : Page+

Figure2.

Parental Guidelines

Rating	FV	V	S	L	D
TV-Y	U				
TV-Y7	U	U			
TV-G	U				
TV-PG	U		U	U	U	U
TV-14	U		U	U	U	U
TV-MA	U		U	U	U	

Menu: Set

▼▲ : Selection ◄► : Page+

Figure3

MPAA Movie	Rating Ratings
G	U
PG	U
PG-13	U
R	B
NC-17	B
X	B

Menu: Set

▼▲ : Selection ◄► : Page+

Figure4

Parental Guide

ACCOMPLISHED

Figure5

Blocked

Parental Guide

TV-14D

遙控器功能鍵使用說明

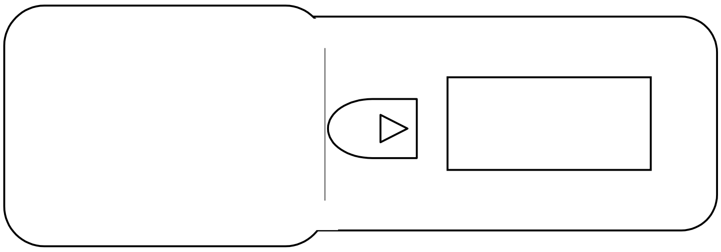

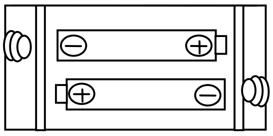

- 打開遙控器的後蓋,裝入兩個 R03/AAA/UM-4 電池.
- 確認電池的極性是正確的.
- 再放回遙控器的後蓋.

注意：

- 遙控器若長時間不使用,請將內部電池取下,以防止電池漏液,而損壞遙控器.
- 確認遙控器與顯示器之間沒有任何阻擋物品.
- 使用遙控器時,請勿長時間壓住按鍵,以免電池過度消耗.

附註：液晶顯示器需搭配視訊卡﹝選購﹞與液晶顯示器結合，遙控器才能操控電腦以外的影音功能。

液晶顯示器安裝說明

顯示器安裝說明

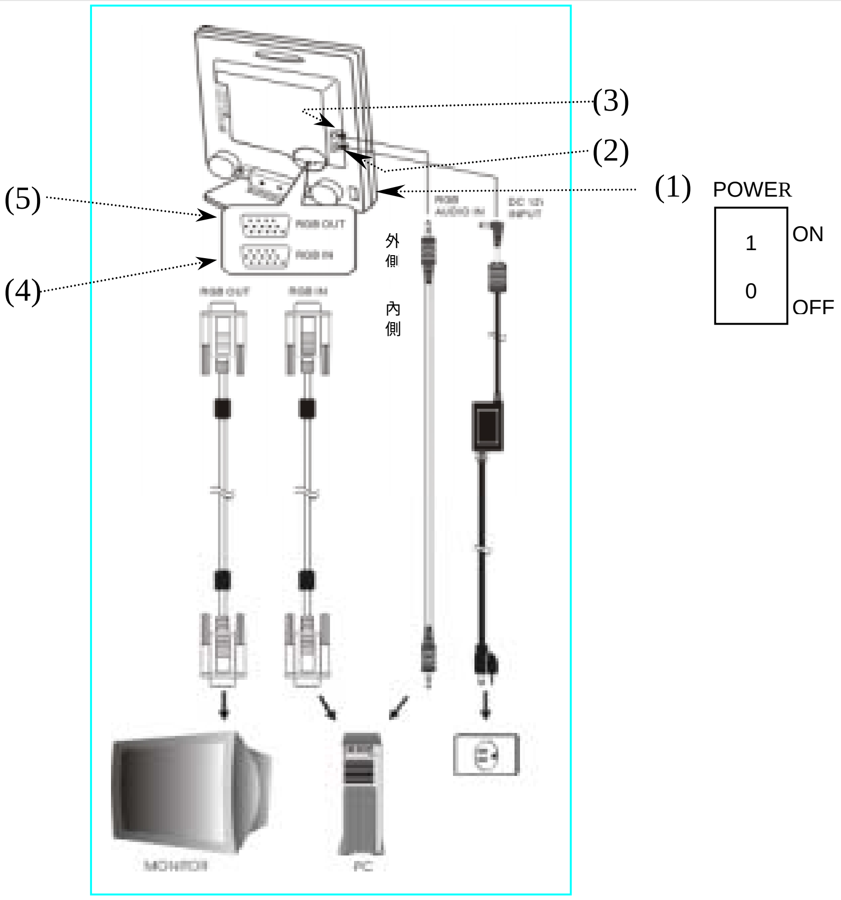

主電源鍵 :

1. 這個按鍵可以控制 AC 電源是否輸入本機器,長時間不使用本機時請將此按鍵置於 OFF 的位置。
2. 電源輸入 :12VDC 輸入電源線插座。
3. RGB 聲音輸入:(左側方有直徑 3.5mm 的立體耳機座)
   在 RGB 模式下,此端子可連接由電腦聲霸卡或倍頻掃描 DVD 放影機輸出的聲音信號。
4. RGB 輸入:(於後側下方)
   可連接 RGB 之類比信號,適用於 IBM PC 及其他相容之電腦。
5. RGB 輸出: (於後側下方)
   利用此端子輸出之 RGB 信號當信號源,輸入其他台之顯示器。

安裝步驟:

1. 在安裝時請依照本說明書之說明,並確認您的影像設備及顯示器之電源是否已關掉。
2. 連接電腦訊號線影像及聲音信號輸出到您的電視 RGB IN 上。
3. 先將電源線與電源供應器接妥,再將電源供應器輸出插上電視機上之 DC12V 電源輸入端,整理好配線後最後將 AC 電源線插到市電的插座上。
4. 打開電腦設備.。
5. 按下顯示器背後的電源鍵再按下前面板的電源鍵,此時電源指示燈會變為綠色,畫面在 5 秒內會出現。

註: 若前面板按鍵無法操作呈當機狀態,請關閉後面電源約 15 秒後再重新開機。

調整設定及使用說明

TV/AV/S-VIDEO/YC_BC_R

1. 按前面板的目錄鍵.
2. 螢幕上顯示”目錄”.
3. 用選擇▲▼ 鍵選擇欲調整項目.
4. 用調整◄ ► 進到欲調整項目.

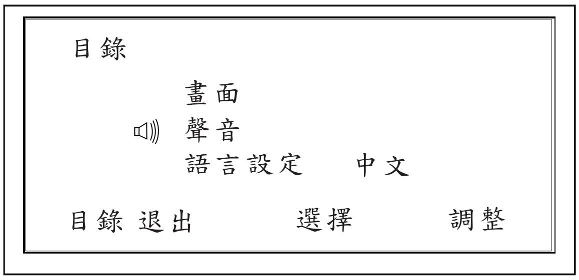

畫面調整

1. 確認螢幕顯示”目錄”.
2. 用選擇鍵 ▲▼ 選擇”畫面” 調整項目.
3. 用調整◄► 進入”畫面” 調整項目.
4. 用選擇鍵▲▼ 上下移動選擇欲調整項目.
5. 用調整◄► 設定位準.

	亮度	亮度控制標示,選擇此圖案以調整影像的亮度. 按調整 ►,以增加亮度,按調整◄,以減少亮度.
	對比	對比控制標示,選擇此圖案以調整影像的對比. 對比是影像之暗與亮間的亮度差異.
	彩色	按調整 ►,以增加各個顏色,按調整◄,以減少各個顏色.
	畫質	可選擇此項,並調整畫面的銳利度.
	色溫	色溫標示,選擇此圖案以選擇螢幕的白平衡模式按調整◄/ ► 鍵,可以 選 白 平 衡 模 式 如 :(1) Low=5500K; (2) Mid=6500D; (3) High=9300K.
	天然色	用於選擇色彩的鮮豔度,天然色增加時,使畫面偏綠,減少時偏紅.
	預設模式	選擇影像模式,可以選擇標準模式、卡拉 OK、音樂模式或電影模式
	目錄	選擇回到”目錄”.

調整設定及使用說明

聲音調整

1. 確認在螢幕上顯示"目錄".
2. 用選擇鍵 ▲▼ 選擇聲音調整項目.
3. 用調整鍵◀ ▶ 進入聲音調整項目.
4. 用選擇鍵▲▼ 上下移動選擇欲調整項目.
5. 用調整鍵◀ ▶ 設定位準.

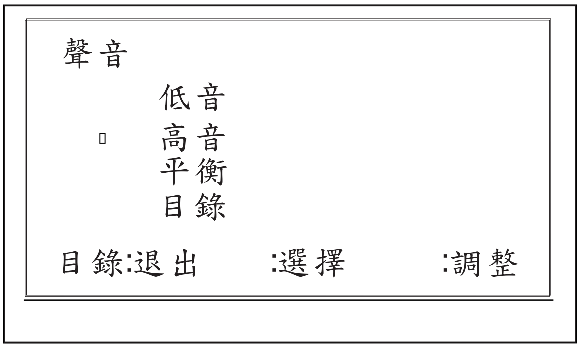

	低音	調整聲音之低音位準,欲有較強之低音時則增加低音位準.
	高音	調整聲音之高音位準,欲有較強之高頻響應時,則增加高音位準.
	平衡	調整左聲道與右聲道位準,平衡值 50 時左聲道與右聲道一樣位準,增加平衡值時增加右聲道的位準,減少平衡值時增加左聲道的位準.
	目錄	選擇回到"目錄".

螢幕顯示語言設定

1. 確認在螢幕顯示"目錄".
2. 用選擇鍵▲▼ 鍵選擇"語言設定"項目.
3. 用調整鍵◀ ▶鍵設定"目錄"語言為中文、英文或法文.

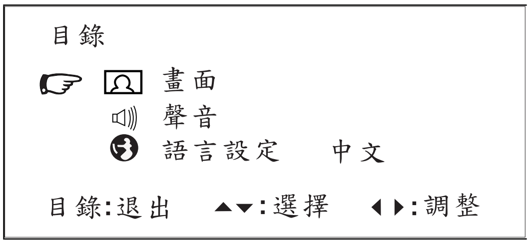

RGB 模式調整

1. 確認在螢幕上顯示”目錄”
2. 用選擇鍵▲▼ 選擇調整項目
3. 用調整鍵◄► 進入調整項目.
4. 用選擇鍵▲▼ 上下移動選擇欲調整項目.
5. 用調整鍵◄► 設定位準.

影像調整

1. 確認在螢幕上顯示”目錄”
2. 用選擇鍵▲▼ 選擇調整項目
3. 用調整鍵 ◄►進入調整項目.
4. 用選擇鍵▲▼ 上下移動選擇欲調整項目.
5. 用調整鍵◄► 設定位準.

	亮度	亮度控制標示,選擇此圖案以調整影像的亮度. 按調整► ,以增加亮度,按調整◄ ,以減少亮度.
	對比	對比控制標示,選擇此圖案以調整影像的對比. 對比是影像之暗與亮間的亮度差異.
R	紅色	調整 R 的增益以加強影像紅色的部份.
G	綠色	調整 G 的增益以加強影像綠色的部份.
B	藍色	調整 B 的增益以加強影像藍色的部份.
	色溫	色溫標示,選擇此圖案以選擇螢幕的白平衡模式按調整◄/► 鍵,可以選擇白平衡模式如:(1) Low=5500K; (2) Mid=6500D; (3) High=9300K.
	畫質	畫質控制標示,選擇此圖案以調整畫質. 按調整 ►畫質變銳利(SHARP),按調整◄ 畫質變柔和.
	自動對比調整	如果 VGA 上的輸出位準不是標準(0.707V)時，按調整◄ / ► 鍵可以 Auto Contrast ，使所有的輸入位階自動設定在最適合的位準.
	目錄	選擇回到”目錄”.

調整設定及使用說明

影像調整

1. 確認在螢幕上顯示"目錄"
2. 用選擇鍵▲▼ 選擇調整項目
3. 用調整鍵◄► 進入調整項目.
4. 用選擇鍵▲▼ 上下移動選擇欲調整項目.
5. 用調整鍵◄► 設定位準.

	水平大小	水平寬度標示,選擇此圖案以調整顯示影像之水平大小. 按調整► 以增加水平寬度，按調整◄ 以減少水平寬度.
	水平位置	水平位置標示,選擇此圖案以調整顯示影像之水平位置. 按調整 ►時影像右移，按調整◄ 時影像左移.
	垂直位置	垂直位置標示,選擇此圖案以調整顯示影像之垂直位置. 按調整 ►時影像往上移，按調整◄ 使影像往下移.
	相位	相位調整.選擇此圖案可修正畫面上的雜訊幹擾. 按調整◄► 鍵,直至雜訊消失為止.
	目錄	選擇回到"目錄".

聲音調整

1. 確認在螢幕上顯示"目錄".
2. 用選擇鍵 ▲▼ 選擇聲音調整項目.
3. 用調整鍵 ◄►進入聲音調整項目.
4. 用選擇鍵 ▲▼ 上下移動選擇欲調整項目.
5. 用調整鍵 ◄►設定位準.

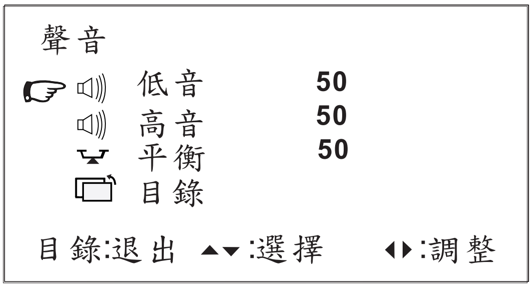

	低音	調整聲音之低音位準,欲有較強之低音時則增加低音位準.
	高音	調整聲音之高音位準,欲有較強之高頻響應時,則增加高音位準.
	平衡	調整左聲道與右聲道位準,平衡值 50 時左聲道與右聲道一樣位準,增加平衡值時增加右聲道的位準,減少平衡值時增加左聲道的位準.
	目錄	選擇回到"目錄".

調整設定及使用說明

螢幕顯示語言設定

1. 確認在螢幕顯示”目錄”.
2. 用選擇鍵 ▲▼ 鍵選擇”語言設定”項目.
3. 用調整鍵◀ ▶ 鍵設定”目錄”語言為中文、英文或法文.

自動調整

此機型可藉由選擇自動調整之功能,若檢知是 VESA 標準信號,此功能會自動調整影像大小相位,使影像能與螢幕配合.

1. 確認螢幕顯示”目錄”.
2. 用選擇 ▲▼ 鍵選擇自動調整項目.
3. 用調整◀ ▶ 使自動調整功能動作.
4. 螢幕顯示”OK”表示自動調整完成.

相關資訊

此機型可以顯示接收信號之頻率位準.

1. 確認螢幕顯示”目錄”.
2. 用選擇 ▲▼ 鍵選擇相關資訊項目.
3. 用調整 ◀ ▶使相關資訊功能動作.

水平頻率	顯示接收信號的水平頻率,參考所附之頻率表.
垂直頻率	顯示接收信號的垂直頻率,參考所附之頻率表.
畫面頻率	顯示輸入類比信號的 Pixel Clock.
解析度	顯示接收信號的解析度,參考所附之頻率表.
軟體版本	顯示此顯示器的軟體版別.

故障檢修

當機器發生故障時,在送修前請先檢視下列各項。

故障現象	故障原因	故障檢修
沒有影像	1.電源線路接好? 2.主電源鍵是否打開? 3.信號線是否接好? 4.機器是否在省電狀態?	1.將電源線接好。 2.按下主電源鍵。 3.將信號線接好。 4 按電腦上任何鍵。
顏色不正常	1.顏色是否調太淡? 2.色相是否調偏掉?: 3.信號線是否接好?	1.將顏色調至正常位置。 2.將色相調至正常位置。 3.將信號線接好。
畫面流動	1.信號線是否接好? 2. 輸入 VGA 信號是否超出頻率範圍?	1.將信號線接好。 2. 調整 VGA 信號頻率至適用頻率。
畫面太暗	亮度及對比控制是否調太小?	將亮度及對比調整至正常位置。
畫面太大或太小	1.水平控制是否適當? 2.垂直控制是否適當?	1.調整水平控制大小。 2.調整垂直控制大小。
有聲音但沒有影像	1.輸入源方向是否改變? 2.輸入源是否適當地接好? 3.輸入 VGA 信號是否超出頻率範圍? 註: 影像輸入只有下列四種方式,三種為 AV/S-VIDEO/YC_BC_R 模式,另一種則為 RGB 模式	1.確認輸入源的方向。 2.正確地將信號線接好。 3.調整 VGA 信號頻率至適用頻率。
有影像但沒有聲音	1.輸入源是否有問題? 2.音量是否調至最小? 3.聲音信號線是否連接好? 註: 音源輸入只有下列四種方式,三種為 AV/S-VIDEO/YC_BC_R 模式,另一種則為 RGB 模式.	1.確認輸入源。 2.調至適當的音量。 3.正確地將聲音信號線接好。
遙控失去作用	1.遙控器是否電力不足? 2.磁波、靜電或雷擊干擾?	1.更換新電池。 2.拔下電源插頭約 15 秒後再插上電源插頭,重新開機即可。

壁掛安裝方法(安裝架另購)

安裝步驟:

1、 由圖一所示、先將符號 1~4 腳座零件拆下不用

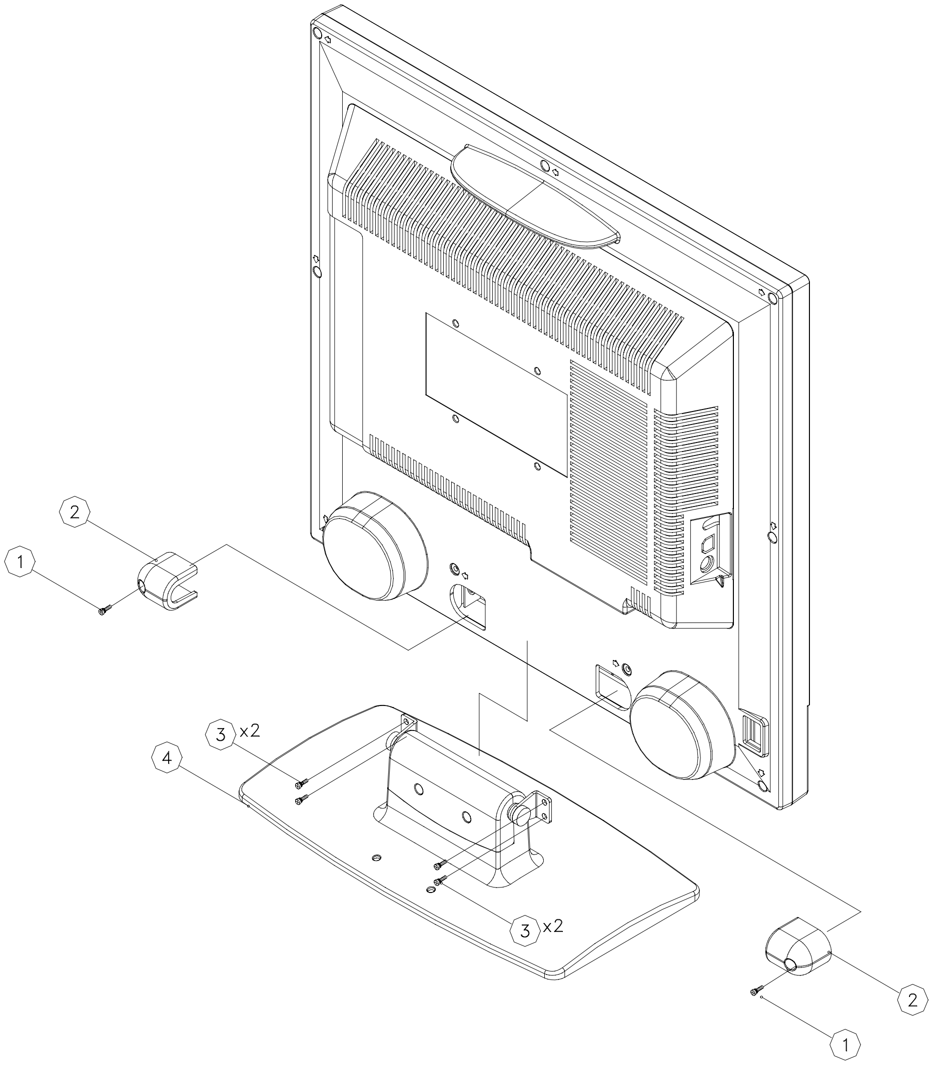

圖一

壁掛安裝方法(安裝架另購)

2、 LCD 本壁掛架組合方式(由圖二所示)

a、 由 LCD 後殼之 4 個螺絲孔鎖付 4 支螺絲。

b、 螺絲為 4Ø 機械牙 10m/m 長 4 支。

c、螺絲鎖附扭力 16Kg/m。

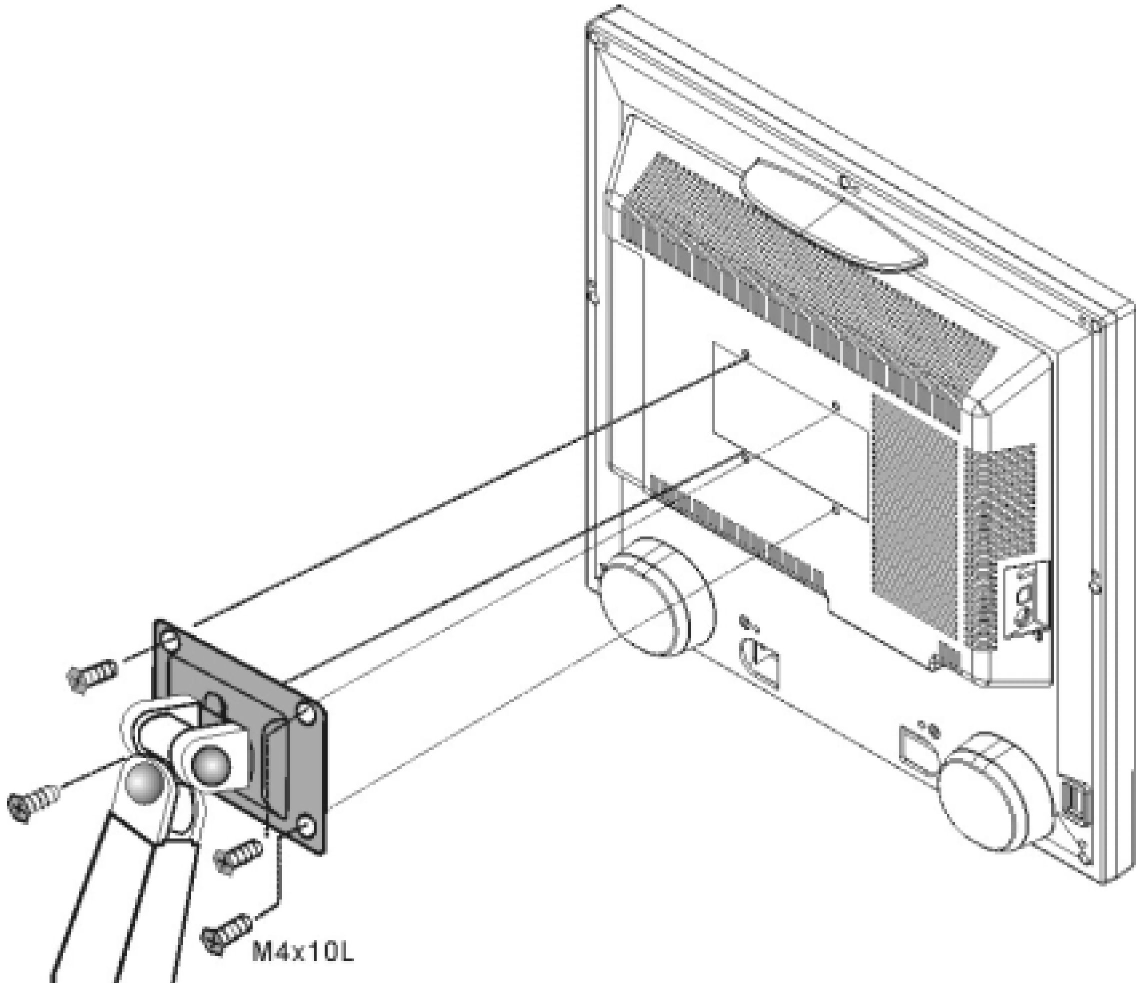

圖二

注意：

1、 顯示器壁掛架另購(可於一般大型電腦商場選購足以支撐顯示器重量，螺絲相距 75mm，並符合 VESA 標準壁掛架)。

2、 LCD 本壁掛架鎖付後請測試螺絲鎖附妥當否。

3、 LCD 與壁掛架裝妥後、壁掛架上不可再吊其他物品以利壁掛架支撐。

電視頻道表

一般電視與有線電視在螢幕上的頻道與實際接收頻率對照表

一般電視頻道	有線電視頻道	實際接收頻率 (MHz)
-	1	72 - 78
2	2	54 - 60
3	3	60 - 66
4	4	66 - 72
5	5	76 - 82
6	6	82 - 88
7	7	174 - 180
8	8	180 - 186
9	9	186 - 192
10	10	192 - 198
11	11	198 - 204
12	12	204 - 210
13	13	210 - 216
-	14	120 - 126
-	15	126 - 132
-	16	132 - 138
-	17	138 - 144
-	18	144 - 150
-	19	150 - 156
-	20	156 - 162
-	21	162 - 168
-	22	168 - 174
-	23	216 - 222
-	24	222 - 228
-	25	228 - 234
-	26	234 - 240
-	27	240 - 246
-	28	246 - 252
-	29	252 - 258
-	30	258 - 264
-	31	264 - 270
-	32	270 - 276
-	33	276 - 282
-	34	282 - 288
-	35	288 - 294
-	36	294 - 300
-	37	300 - 306

一般電視頻道	有線電視頻道	實際接收頻率 (MHz)
-	38	306 - 312
-	39	312 - 318
-	40	318 - 324
-	41	324 - 330
-	42	330 - 336
-	43	336 - 342
-	44	342 - 348
-	45	348 - 354
-	46	354 - 360
-	47	360 - 366
-	48	366 - 372
-	49	372 - 378
-	50	378 - 384
-	51	384 - 390
-	52	390 - 396
-	53	396 - 402
-	54	402 - 408
-	55	408 - 414
-	56	414 - 420
-	57	420 - 426
-	58	426 - 432
-	59	432 - 438
-	60	438 - 444
-	61	444 - 450
-	62	450 - 456
-	63	456 - 462
-	64	462 - 468
14	65	470 - 476
15	66	476 - 482
16	67	482 - 488
17	68	488 - 494
18	69	494 - 500
19	70	500 - 506
20	71	506 - 512
21	72	512 - 518
22	73	518 - 524
23	74	524 - 530
24	75	530 - 536
25	76	536 - 542
26	77	542 - 548

註：右邊有線電視 65 - 77 頻道實際接收頻率比表列減少 2MHz，例如有線電視 65 頻道實際接收頻率為 468 - 474MHz，以此類推。

電視頻道表

一般電視頻道	有線電視頻道	實際接收頻率 (MHz)
27	78	548 - 554
28	79	554 - 560
29	80	560 - 566
30	81	566 - 572
31	82	572 - 578
32	83	578 - 584
33	84	584 - 590
34	85	590 - 596
35	86	596 - 602
36	87	602 - 608
37	88	608 - 614
38	89	614 - 620
39	90	620 - 626
40	91	626 - 632
41	92	632 - 638
42	93	638 - 644
43	94	644 - 650
-	95	90 - 96
-	96	96 - 102
-	97	102 - 108
-	98	108 - 114
-	99	114 - 120
44	100	650 - 656

一般電視頻道	有線電視頻道	實際接收頻率 (MHz)
45	101	656 - 662
46	102	662 - 668
47	103	668 - 674
48	104	674 - 680
49	105	680 - 686
50	106	686 - 692
51	107	692 - 698
52	108	698 - 704
53	109	704 - 710
54	110	710 - 716
55	111	716 - 722
56	112	722 - 728
57	113	728 - 734
58	114	734 - 740
59	115	740 - 746
60	116	746 - 752
61	117	752 - 758
62	118	758 - 764
63	119	764 - 770
64	120	770 - 776
65	121	776 - 782
66	122	782 - 788
67	123	788 - 794
68	124	794 - 800
69	125	800 - 806

註：右邊有線電視 78-125 頻道實際接收頻率比表列減少 2MHz，例如有線電視 78 頻道實際接收頻率為 546-552MHz，以此類推。

全頻道 181CH 之計算方法

一般電視頻道： 2 - 69CH (68CH)

有線電視頻道： 1 - 125CH (125CH)

總共 68CH + 125CH -12CH (2- 13CH 兩者重覆部份) ＝181CH